Оптические узлы

Оптические приемники с встраиваемым лазером обратного канала

- электронная установка всех параметров
- АРУ привязанная к оптическому входному уровню
- встраиваемый оптический передатчик обратного канала с встроенным передатчиком данных для подсистемы дистанционного мониторинга “MasterWatch“, стр. 81
- цифровая индикация оптического входного уровня и других параметров на встроенном дисплее
- возможность контролировать параметры узла с HMS транспондером

Технические характеристики

Т И П		OD200	OD200P
Номер заказа		02816	02817
Длина волны		1100–1600 nm	
Оптический уровень на входе (диапазон АРУ)		–7... 2 dBm	
Спектральная плотность шумового тока		макс. 8.0 pA/√Hz	
Частотный диапазон*		47/75/87–862 MHz	
Обратный канал*		5–30/55/65 MHz	
Импеданс		75 Ω	
Коэффициент отражения		18 dB/40 MHz–1.5 dB/в октаву	
Неравномерность АЧХ		± 0.75 dB	
Выходной уровень (контр. АРУ, 4.9 % OMI)		114 dBµV	
Выходной уровень (CTB, EN50083–3)**		112 dBµV (42 кан.)	
Выходной уровень (CSO, EN50083–3)**		113 dBµV (42 кан.)	
Межкаскадный аттенюатор pr.		0–10 dB с шагом 0.5 dB	
Межкаскадный корректор pr.		0–10 dB с шагом 0.5 dB	
Аттенюатор обратного канала pr.		0–25 dB с шагом 1 dB	
Переключатель ингресс шумов pr.		0/–6/<–50 dB	
Потери в обратном канале (с выхода до оптического передатчика)		max. 6 dB	
Напряжение питания, 50 Hz		24–65 V~	187–250 V~
Потребляемая мощность, макс.		26 W	23 W
Потребляемый ток	24 V AC	1.7 A	–
	42 V AC	0.95 A	–
	65 V AC	0.6 A	–
Максимальный ток через ВЧ порт		7 A	
Коэффициент ослабления на контрольном выводе на выходе		–20 ± 0.5 dB	
Коэффициент ослабления на контрольном выводе в обратном канале		–20 ± 0.5 dB	
Гнездо для введения	ослабление	– 30 dB	
сигнала обратного канала	частотный диапазон	5–200 MHz	
Оптические разъемы		SC/APC	
Выходные разъемы		PG11	
Тип соединений контрольных выходов		F	
Отношение сигнала к фоновой помехе (7A)		мин. 65 dB	
Класс защиты корпуса		IP 64	
Диапазон рабочих температур		–20° ÷ + 50° C	
Габариты/Вес (в упаковке)		229x159x120 mm (корпус); 269x159x120 mm (установочный габарит)/3.2 kg	

* диапазон частот зависит от встраиваемого диплексера

** выходной уровень (CTB, CSO) измерен с межкаскадным корректором 6 dB

pr. переключается программным путем

Оптические узлы

Оптические приемники с встраиваемым лазером обратного канала

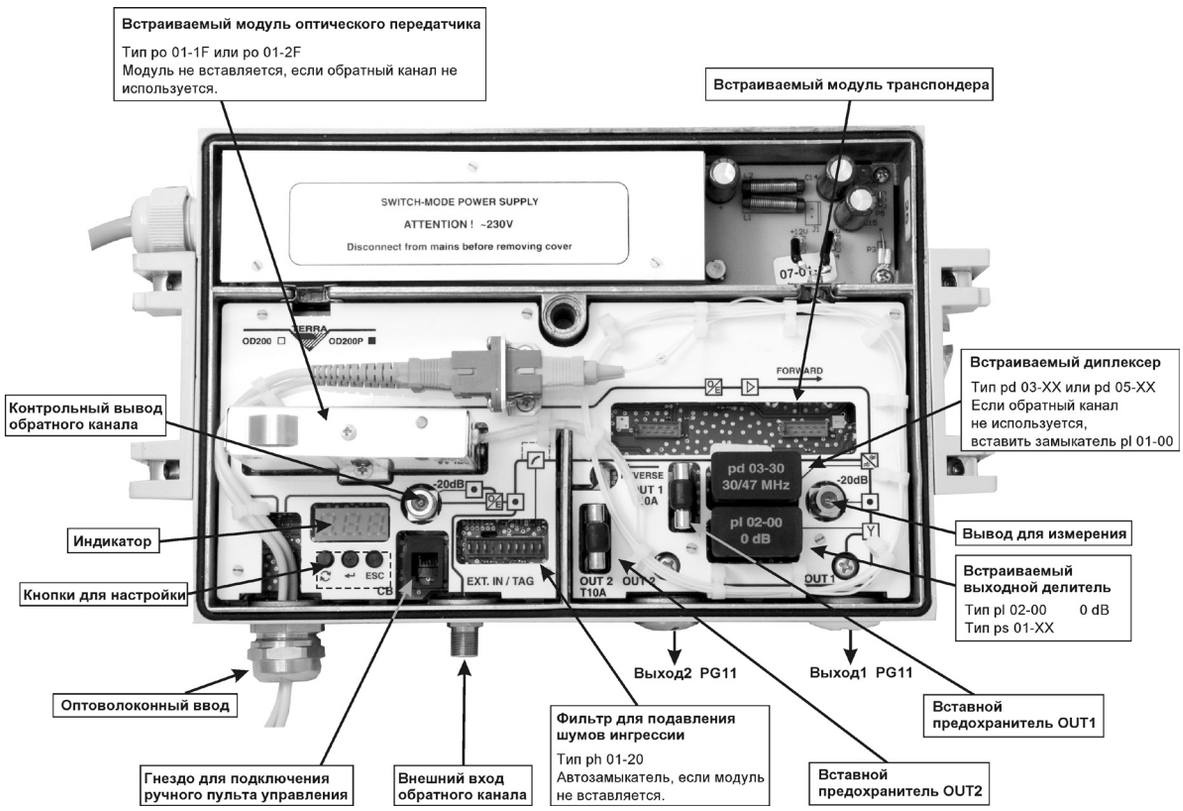

Структурная диаграмма

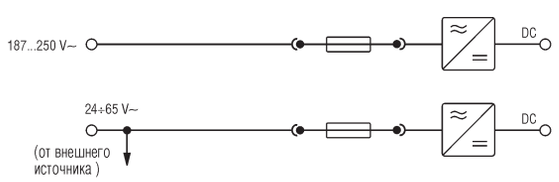

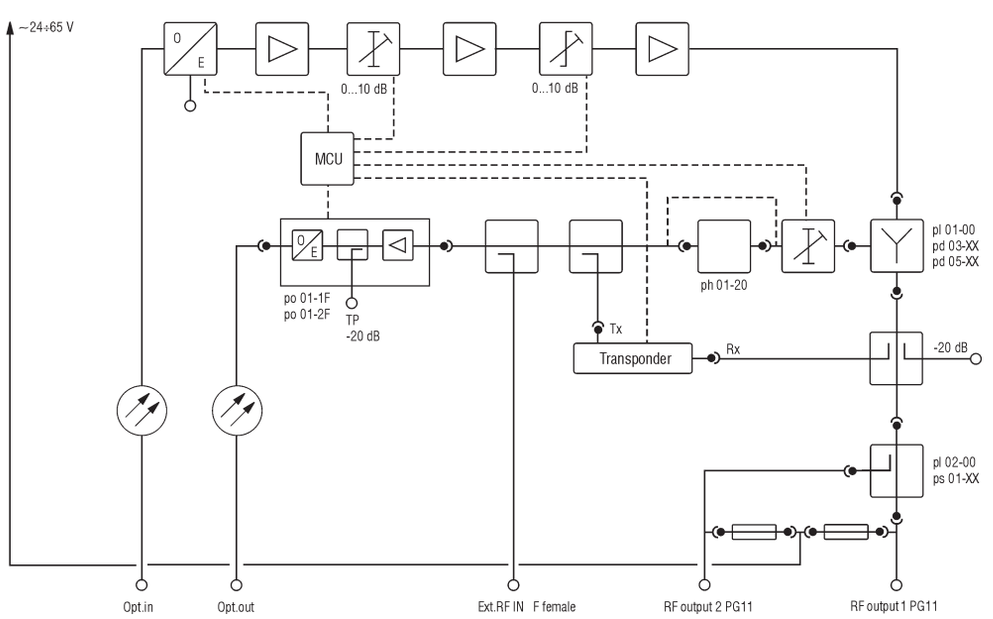

Оптические узлы

Оптические приемники с встраиваемым лазером обратного канала

Информация для заказа

Диапазон	без обратного канала	pl 01–00
	30/47 MHz	pd 05–30
	55/75 MHz	pd 05–55
	65/87 MHz	pd 05–65
Выход	0 dB выход1/нет выхода 2	pl 02–00
	3.5 dB выход1/3.5 dB выход 2	ps 01–03
	2.0 dB выход1/6.0 dB выход 2	ps 01–06
	1.5 dB выход1/10 dB выход 2	ps 01–10
	1.0 dB выход1/14 dB выход 2	ps 01–14
	0.5 dB выход1/18 dB выход 2	ps 01–18
Обратный канал	1 mW Tx	po 01–1F
	2 mW Tx	po 01–2F
	20 MHz ФВЧ	ph 01–20

Дистанционно контролируемые параметры используя подсистему дистанционного мониторинга “MasterWatch“:

– напряжение питания постоянного тока
– потребляемый ток
– температура
– входной оптический уровень
– напряжение переменного тока дистанционного питания
– состояние датчика внешнего контроля
– ток потребляемый лазером